NOTICE SIMPLIFIEE

Installation d'un SPIN10/11KCE

Le kit contient :

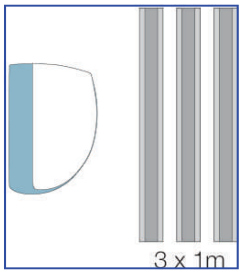

SPIN10KCE
1 opérateur électromécanique SN6011 avec logique de commande et récepteur incorporé, épaisseur du rail 35 mm en **trois segments d'1 m.**

OU

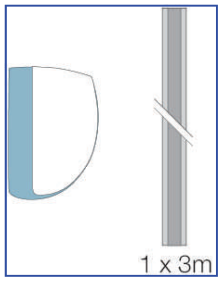

SPIN11KCE
1 opérateur électromécanique SN6011 avec logique de commande et récepteur incorporé, épaisseur du rail 35 mm en **une longueur de 3 m.**

FLO2RE
1 émetteur
433,92 MHz - 2 canaux

FLO2RE
1 émetteur
433,92 MHz - 2 canaux

Option pour les SPIN10/11KCE :

SPA2
Kit de débrayage extérieur à câble acier sur poignée existante.

SPA5
Bras oscillant avec translation sur roulements et géométrie optimisée pour portes basculantes non débordantes

KI1
Kit barillet de déverrouillage extérieur pour porte sectionnelle.

Dessin d'ensemble :

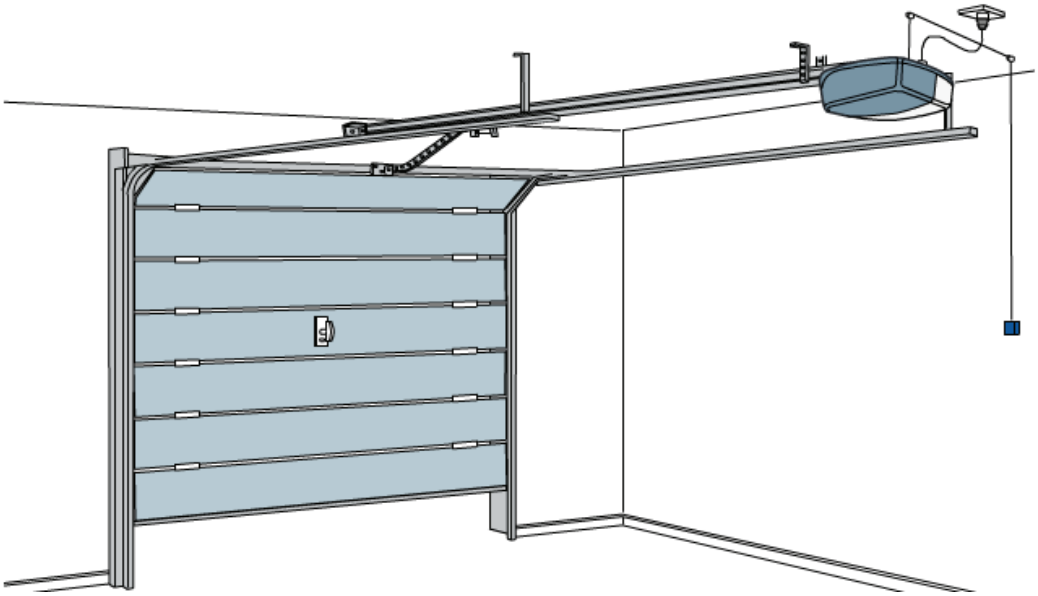

Dimensions et limites d'utilisation du produit :

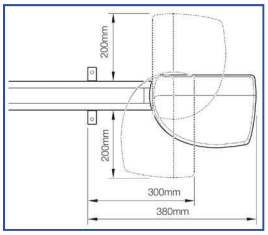

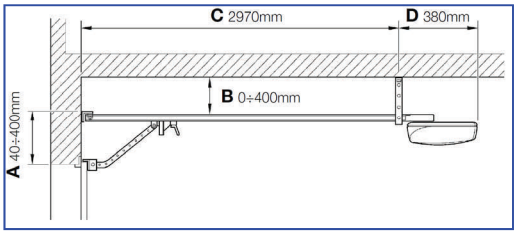

	SPIN10KCE (HxL)	SPIN11KCE (HxL)
Sectionnelle	2,20 x 3,50 m	2,20 x 3,50 m
Basculante débordante	2,80 x 3,50 m	2,80 x 3,50 m
Basculante non débordante	2,40 x 3,70 m	2,40 x 3,70 m

Montage du rail pour le moteur SPIN10KCE :

⚠ **Il est préconisé d'assembler les parties mécaniques au rail et à l'opérateur en suivant l'ordre indiqué.**

Positionner les rails, faire attention à la position de la courroie : **Dents vers l'intérieur, droite et non entortillée**. Assembler la tête du rail (**fig1**). Assembler les trois pièces à l'intérieur des deux étriers de jonctions **F**, en utilisant un marteau (**fig2**). Attention les rails doivent coulisser dans les étriers jusqu'à ce qu'on entende un déclic sec. Tendre la courroie jusqu'à ce qu'elle soit suffisamment rigide (**fig3**).

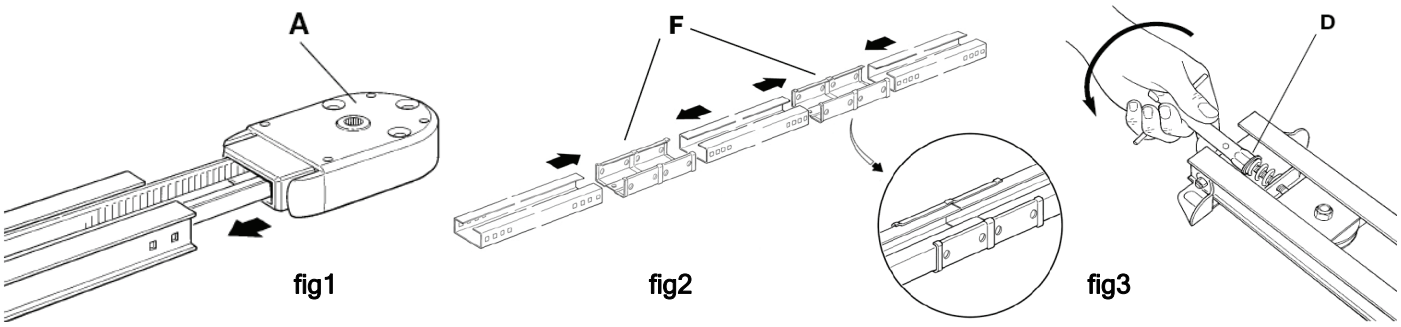

Raccordement électrique du moteur :

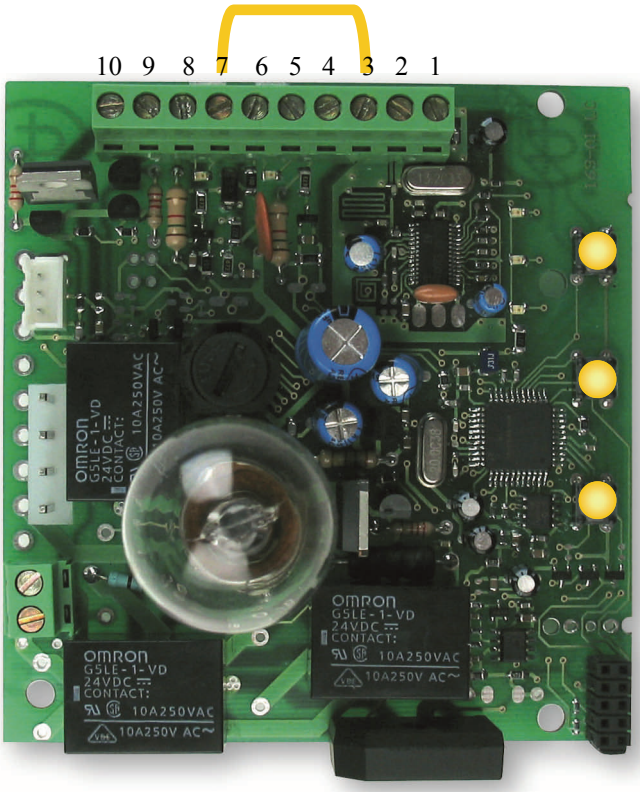

⚠ Les moteurs SPIN10 et SPIN11 sont configurés d'usine pour fonctionner immédiatement sans les photocellules. Enlever le pont entre les bornes **3** et **7** lors du câblage d'un jeu de cellules.
voir l'exemple ci-dessous, ou se référer à la notice technique fournie avec le moteur.

Exemple de câblage :

Reconnaissance des positions ouverture et fermeture de la porte :

Durant cette phase, la course de la porte est détectée par les butées mécanique d'ouverture et de fermeture fixées sur le rail.

1) Vérifier que la courroie d'entraînement est bien tendue et que les 2 butées mécaniques sont bien bloquées.

2) Accrocher le chariot.

3) Presser et maintenir enfoncées les touches **STOP/SET** et **PP**. (Quand la manœuvre commence relâcher les touches)

4) Attendre que la logique exécute la phase de reconnaissance :
   - Fermeture, ouverture, fermeture de la porte.

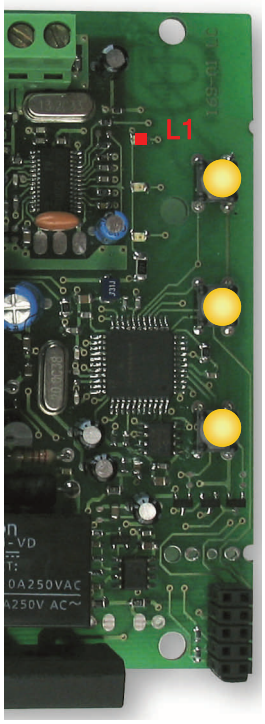

Test de fonctionnement de la porte :

Pour contrôler le bon fonctionnement de la porte :

1) Appuyer sur la touche **PP** pour exécuter une manœuvre complète d'ouverture.

2) Appuyer sur la touche **PP** pour exécuter la fermeture.

Mémorisation d'un émetteur en mode II :

Nota : À la mise sous tension, la touche « **RADIO** » est activée pendant 10s.

1) Couper l'alimentation du moteur pendant au moins 3 secondes.
2) Remettre sous tension : la led « **RADIO** » clignote **5** fois.
3) Dès qu'elle s'éteint presser la touche « **RADIO** » un nombre de fois égal à la fonction désirée.
   (**1**x ouverture totale, **2**x ouverture partielle)
4) Vérifier que la led **L1** émet un nombre de clignotement(s) correspondant à la fonction désirée.
5) Dans les 10 secondes qui suivent, presser pendant au moins **5** secondes la touche désirée de l'émetteur à mémoriser.

Etape 5 : Si la mémorisation a été effectuée correctement, la led L1 clignotera 3 fois.

Nota : S'il y a d'autres émetteurs à mémoriser, répéter le point 3 dans les 10 secondes qui suivent. La phase de mémorisation prend fin au bout de 10 secondes lorsque le récepteur s'éteint.

Effacement du récepteur intégré :

Nota : À la mise sous tension, la touche « **RADIO** » est activée pendant 10s.

1) Couper l'alimentation du moteur pendant au moins 3 secondes.
Remettre sous tension, la led « **RADIO** » clignotera **3** fois. *(cela indique qu'au moins un émetteur est enregistré)*

2) Dès qu'elle s'éteint presser la touche « **RADIO** » et la maintenir enfoncée.
La led **L1** s'allume, s'éteint et commence à clignoter.
Au troisième clignotement relâcher la touche **RADIO** au *troisième clignotement.*

La led **L1** émet 5 clignotements pour confirmer l'effacement des émetteurs.