Nice

Notice simplifiée

Installation d’un OLTRE1824KCE

Le kit contient :

OLTRE1824R02
2 Moteurs électromécanique irréversibles 24Vcc, montage intégré au profil du vantail.
Pour portail battant jusqu’à 1,80m et 100kg.
Equipés d’un déverrouillage MEA3, et d’une adaptation de secours.

<u>Accessoires dans le kit</u> : 1 armoire de commande MC824L, 1 Clignotant ELDC, 1 jeu de photocellules EPMB, 1 émetteur ON2E, 1 récepteur radio embrochable OXIBD

Options :

EDSWG
Clavier à code radio.

PS324
Batterie de secours.

SYKCE
Kit d’alimentation solaire.

PLA10
Serrure élec. <u>Verticale</u>
<u>12V</u>

Dessin d’ensemble et liste des câbles à utiliser :

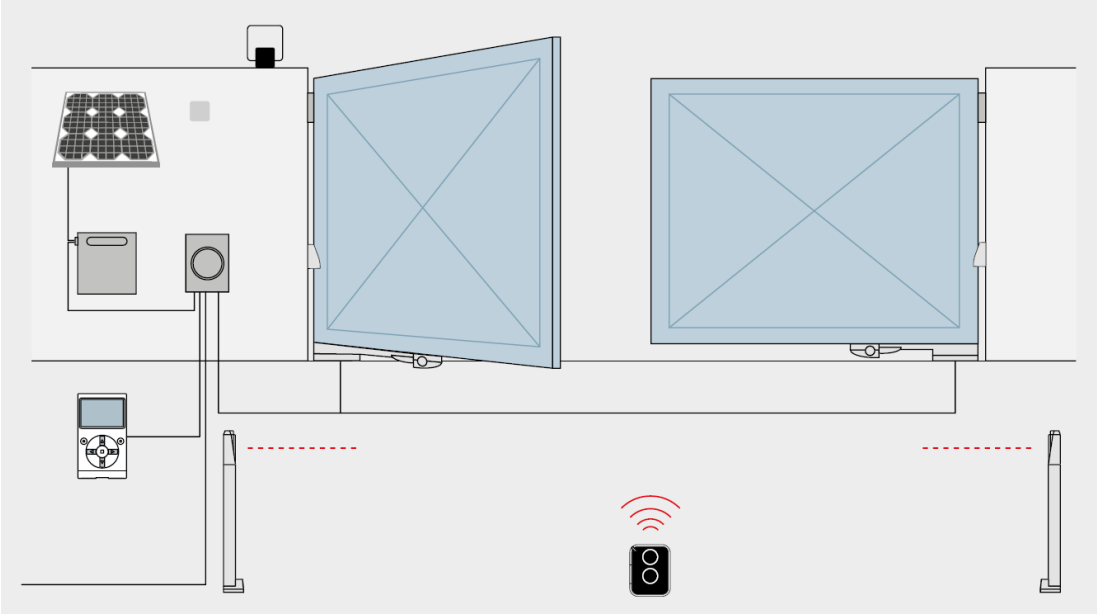

Connexion	Type de câble	Longueur maximum admise
Alimentation électrique 230V	1 câble 3x1,5mm²	30m
Clignotant avec antenne	1 câble 2x1mm² / 1 câble blindé type RG58	20m / 20m (conseillé inférieur à 5m)
Photocellules	1 câble 2x0,5mm²	20m
Sélecteur à clé	2 câbles 2x0,5mm²	50m
Moteur	1 câble 3x1,5mm²	10m

Dimensions et limites d'utilisation :

	RB250HS
Longueur Max.	1,80 m
Poids Max.	100 kg
Ouverture à 90°	10 sec
Diamètre du profilé	56 mm mini

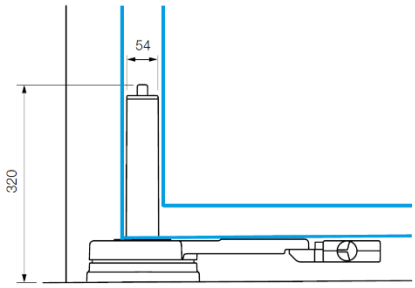

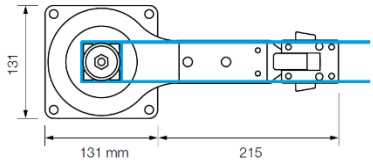

La forme, la hauteur du portail et la présence de vents forts peuvent réduire les valeurs indiquées dans le tableau ci-dessus.

Installation du moteur :

1) Mesurer les côtes A et B sur le battant, en vous basant sur l'axe de rotation du portail.

2) Reporter les valeurs A et B sur le bas du portail afin de déterminer les entraxes pour la position du moteur.

Attention, la valeur de B sur la traverse horizontale peut-être différente de celle de la verticale.

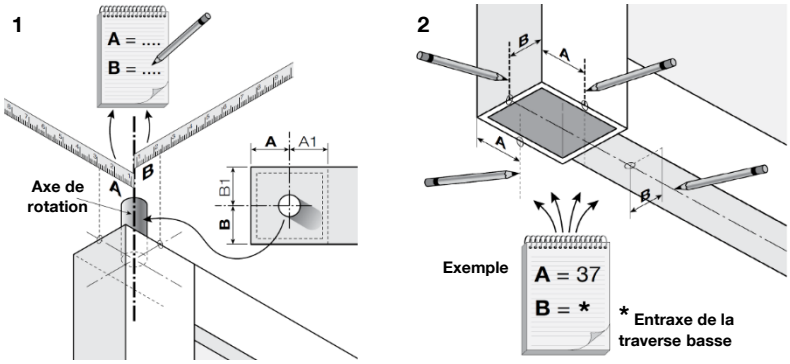

3) Aligner le fer plat par rapport aux repères A et B reportés sur la traverse basse précédemment.

4) Positionner le fer-plat et tracer les trous de perçage.

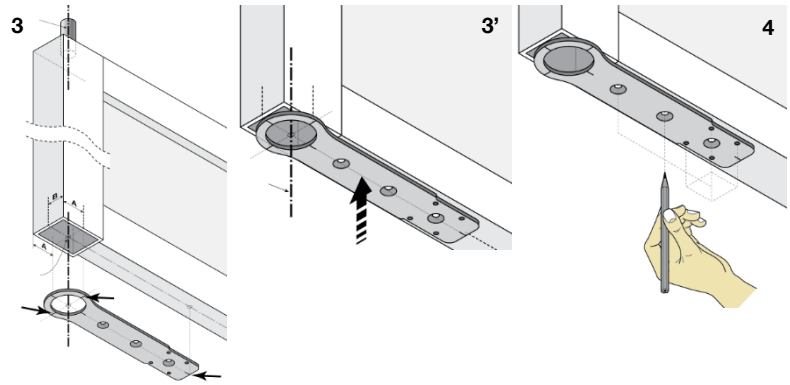

5) Percer la traverse basse du portail (marquages fait précédemment).

6) Fixer le fer plat au vantail comme indiqué ci-contre.

7) Positionner et fixer le MEA3 sur son emplacement au niveau du fer plat.

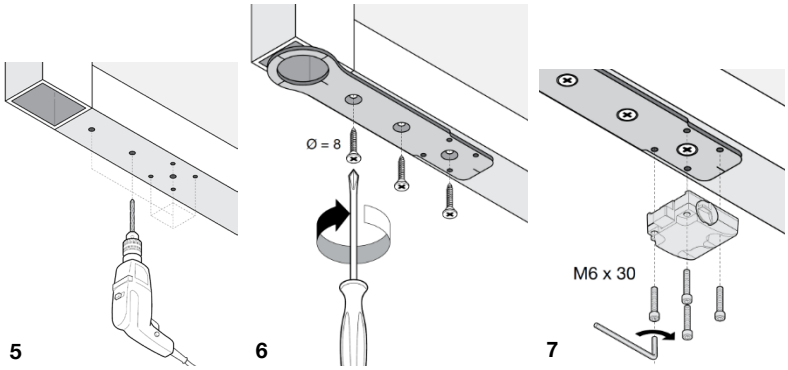

8) Faites un trou sur le côté du vantail afin de faire passer le câble d'alimentation du moteur.

9) Insérer le moteur à l'intérieur du vantail, ne pas oublier de sortir le câble au niveau du trou de sortie à l'aide d'un tir câble.

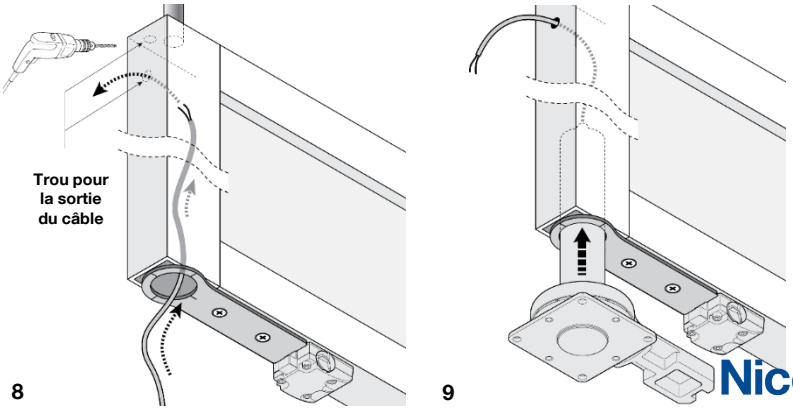

Nice

10) Projeter au sol l'axe de rotation du gond supérieur en respectant l'aplomb.

11) Positionner au sol la platine de fixation en vous aidant des repères. Puis tracer vos trous pour le perçage.

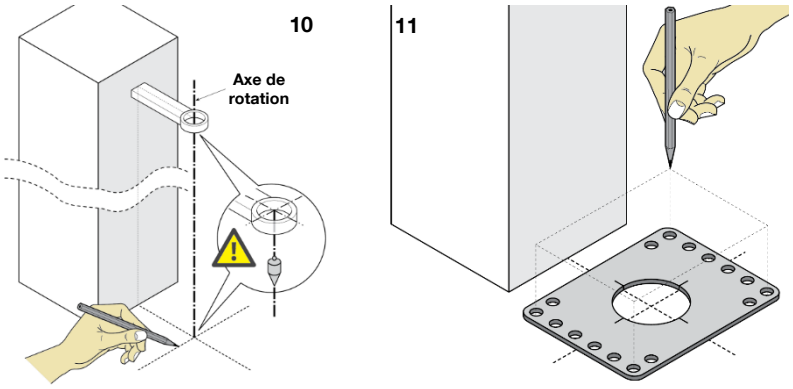

12 – 12') Percer le sol pour accueillir la platine de fixation puis la spitter.

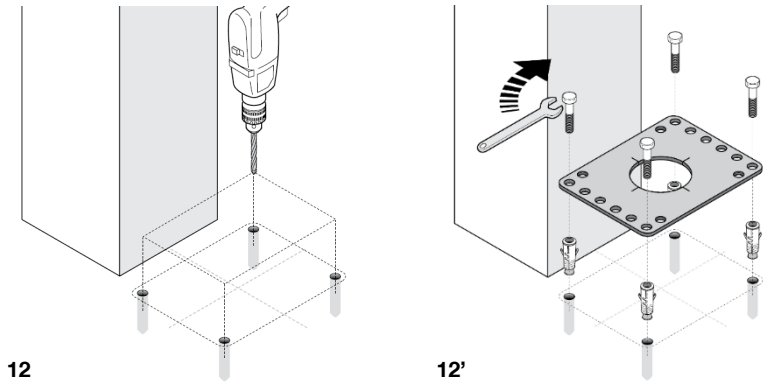

13) Installer le vantail (avec l'opérateur) sur son embase et fixer l'ensemble à la platine de sol.

14) Fixer le sabot central ainsi que les butées en ouvertures. ***(non fournies)***

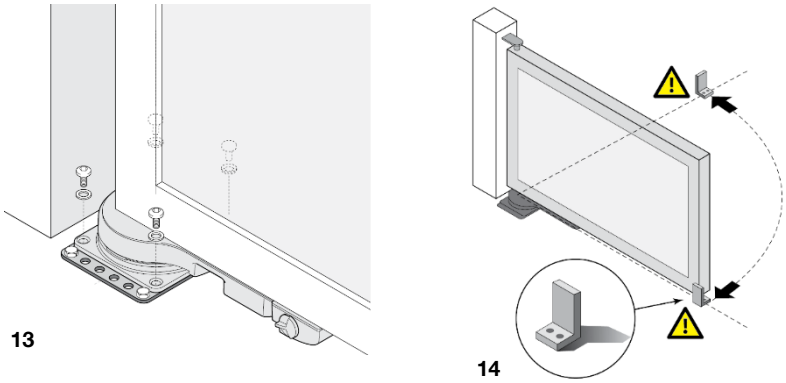

La présence du sabot et des butées sont <u>obligatoires</u>.

Déverrouillage du portail avec un système MEA3 :

MEA3

<u>Déverrouiller</u> :

1) Déplacer le cache serrure pour y avoir accès.
2) Introduire le levier dans la serrure et tourner de 180° dans le sens des aiguilles d'une montre.
3) Retirer le levier de la serrure.
4) Déplacer le vantail à la main jusqu'à la position désirée.

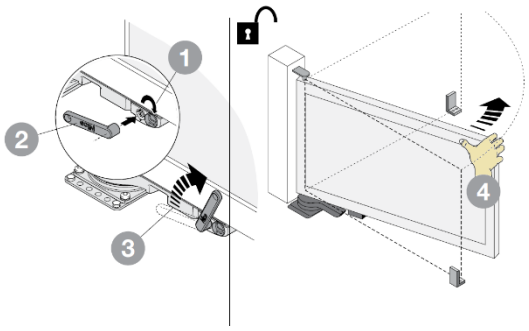

<u>Verrouiller</u> :

1) Déplacer le cache serrure pour y avoir accès.
2) Introduire le levier dans la serrure et tourner de 180° dans le sens inverse des aiguilles d'une montre.
3) Retirer le levier de la serrure.
4) Déplacer le vantail à la main jusqu'au penne de la serrure, ne le lâcher qu'après avoir entendu le déclic de la serrure.
Le vantail est alors verrouillé.

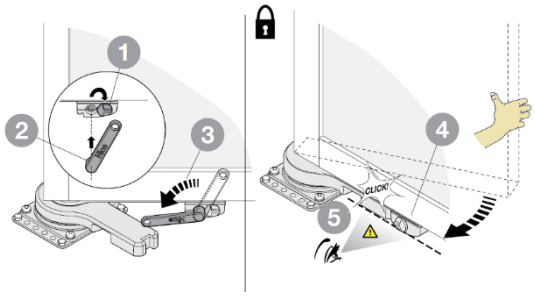

Schéma de raccordement des accessoires :

ELDC

EPMB

1 et 2 sur
Oxibd

OVIEW/A

24 Vcc

+

-

+ - - +

Encodeur 1 Encodeur 2

Moteur 1 Moteur 2

- C'est le moteur M2 qui s'ouvre en premier.
- Fonctionnement avec un seul moteur, branchement sur M2.
- Branchement d'un vidéophone = bornier SBS

Reconnaissance des accessoires :

Après raccordement au secteur les led L1 et L2 clignotent, effectuer la reconnaissance des dispositifs connectés aux entrées BlueBus et STOP.

La reconnaissance doit être exécutée même sans accessoires connectés.

Presser et maintenir enfoncées les touches OPEN et SET

Lorsque les led L1 et L2 commencent à clignoter très rapidement, relâcher les touches

Attendre quelques secondes que la logique termine la reconnaissance des dispositifs

Fin de la reconnaissance, la led STOP doit rester allumée, les led L1 et L2 s'éteindront (les led L3 et L4 commenceront éventuellement à clignoter)

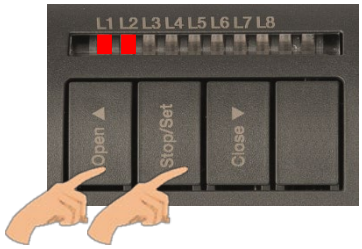

Nice

Sélection du type de moteur utilisé :

Avant de lancer la recherche automatique des butées, il est impératif de sélectionner le type de moteur en réglant les switchs (cf. tableau ci-dessous)

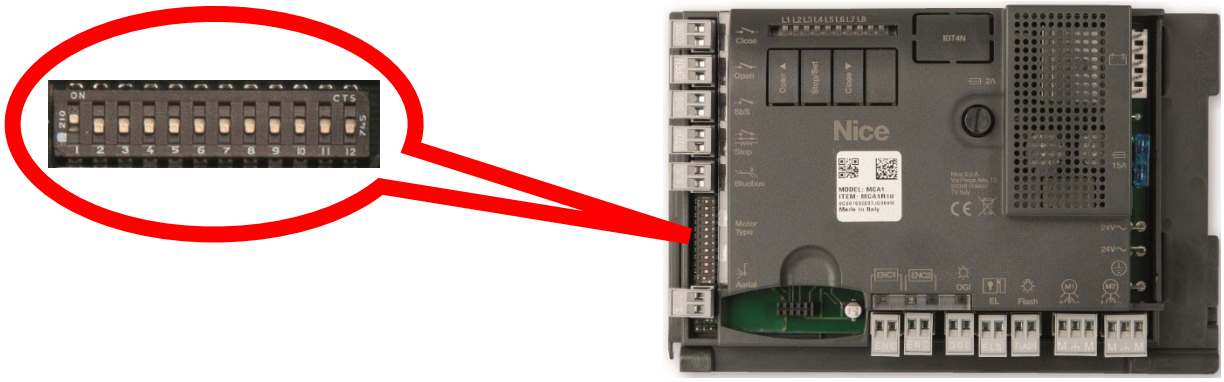

Type de moteur	Réglage Switch
OLTRE1824	ON 1 2 3 4 5 6 7 8 9 10 11 12

Reconnaissance automatique des positions ouverture et fermeture :

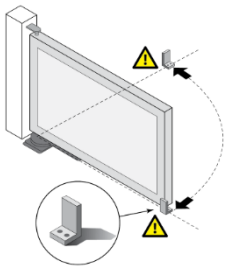

La présence du sabot et des butées sont <u>obligatoires</u>.
Si cela n'est pas le cas, veillez à les installer avant de faire la procédure ci-dessous.

Après la reconnaissance des accessoires, les led L3 et L4 commencent à clignoter.

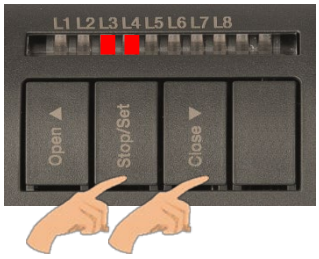

Déverrouiller les moteurs et positionner les battants à mi-course puis les verrouiller.

Presser et maintenir enfoncées les touches CLOSE et SET, puis relâcher quand la manœuvre commence.

Si les premières manœuvres ne sont pas des fermetures, presser la touche OPEN ou CLOSE pour arrêter la phase de reconnaissance. Inverser la polarité du (ou des) moteur qui a démarré en ouverture (<u>M1 bornes + et -, M2 bornes + et -</u>)

Attendre que la logique exécute la phase de reconnaissance des angles d'ouverture et fermeture :

- **Fermeture lente du vantail avec le moteur M1 jusqu'à sa butée mécanique.**
- **Fermeture lente du vantail avec le moteur M2 jusqu'à sa butée mécanique.**
- **Ouverture lente du vantail avec le moteur M2, puis le moteur M1 jusqu'aux butées mécaniques.**
- **Fermeture rapide des deux battants M1 et M2.**

Phase de mémorisation terminée, faire un cycle complet *(ouverture + fermeture)* du portail.

Nice

Fonctions programmables sur l'armoire :

Led	Fonction du premier niveau
L1	Fermeture automatique
L2	Fermeture après passage devant photocellule
L3	Ferme toujours
L4	Stand-by
L5	Serrure électronique ou éclairage automatique
L6	Préclignotement
L7	**CLOSE** devient *ouverture partielle*
L8	Voyant portail ouvert ou maintenance

Led	Fonction du deuxième niveau
L1	Temps de pause
L2	Fonction SbS
L3	Vitesse Moteurs
L4	Décharge moteur après fermeture
L5	Force Moteurs
L6	Ouverture piétonne ou partielle
L7	Avis de maintenance
L8	Liste des anomalies

Les procédures de programmation du premier et deuxième niveau sont décrites dans la notice du produit.

Effacement complet de la logique de commande :

Il est possible d'effacer complétement la logique et lui rendre ses paramètres d'usine.

Presser et maintenir enfoncées les touches OPEN et CLOSE

Relâcher les touches quand toutes les led s'allument (de L1 à L8)

Les led L1 et L2 commencent à clignoter lentement, la logique est effacée.

Mémorisation d'un émetteur en mode 2 sur un récepteur OXIBD :

Presser la touche sur le récepteur un nombre de fois égal à la fonction désirée.
(*1x Pas à pas, 2x Ouverture partielle, 3x Ouverture, 4x Fermeture)*

Vérifier que la LED émet un nombre de clignotement correspondant à la fonction désirée.

Dans les 10sec.

avec un émetteur bidi : faire une impulsion sur la touche à mémoriser

avec un émetteur mono : appuyer et rester maintenu au moins 5sec sur la touche à mémoriser.

Mémorisation correctement effectuée, la LED clignote trois fois.
Répéter cette procédure pour chaque émetteur à mémoriser.

Nice

Effacement total du récepteur OXIBD :

Presser et maintenir enfoncée la touche du récepteur.

Attendre que la LED s'allume, s'éteigne, puis clignote cinq fois.
Relâcher la touche du récepteur exactement durant le <u>cinquième clignotement</u>.

Si l'effacement a été correctement effectué, la LED clignote cinq fois.

Utilisation de la batterie de secours :

La logique MC824LR10 est muni d'un logement permettant de mettre en place une batterie tampon PS324.

Connecter le cordon de la batterie au repère. (A)

Basculer la carte vers vous.

Placer la batterie dans le fond du coffret.

Connecter la partie libre du cordon sur la batterie.

Remettre la logique en position initiale.

NOTICE

Chaîne Youtube : **Nice Service France**
Site : **Niceforyou.com**

Rédigé le 25/09/23

Cette notice simplifiée ne remplace en aucun cas la notice technique fournie avec le produit.

Nice France S.a.S. - 305, Avenue de Jouques - ZI Les Paluds 2 – CS 61467 – 13685 Aubagne Cedex - Capital 600.000 euros - RCS Marseille 399781921